radaway

PL Instrukcja montażu

GB Assembly instruction

D Montageanleitung

SK Návod na inštaláciu

CZ Pokyny k instalaci

RUS Инструкция по установке

UA Інструкція по установці

H Szerelési útmutató

RO Instructiuni de montaj

FR Instruction de montage

IT Istruzioni di montaggio

ES Instrucciones de ensamblaje

AE تعليمات التجميع

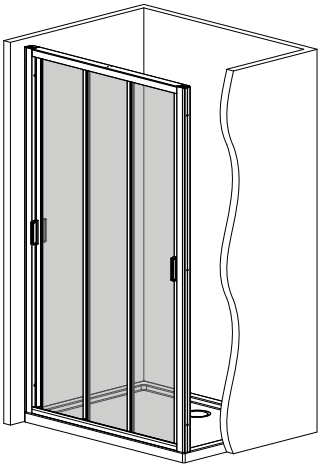

EVO DW

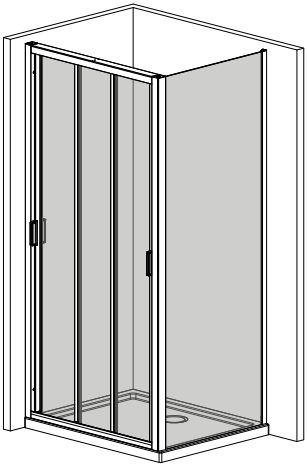

EVO DW+S

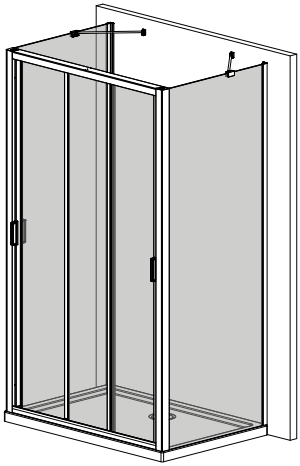

EVO DW+2S

Indeks: 011-200019200v05

radaway Találja meg álmai zuhanykabinját!

Beépítési tudnivalók

2-3 ÉV GARANCIA ★★★

Beépítéshez javasoljuk saját márkaszervizünket, az ország egész területén.

Beszerelés megrendelés: szerviz@metahungary.hu | radaway.hu

A Radaway márkaszervizünk garantálja:

1. Szakszerű összeszerelés
2. Kockázat-mentesség
3. Idő-megtakarítás
4. Precíz működés
5. Hosszú élettartam

Mielőtt saját kezűleg kezd hozzá a beépítéshez, ezt mindenképp tudnia kell!

1. Beépítés előtt kérjük, ellenőrizze a termék minőségét, hogy nincs-e a terméknek hibája, nem sérült-e a szállítás során.
2. Feltétlenül ellenőrizze le, hogy az áru megjelenése, méretei és színe (cikkszáma) megfelel-e az Ön megrendelésének.
3. Beépítés után a gyártó csak a gyártási és az anyaghibákra ismeri el a garanciát. A már beszerelt terméken észlelt hibákért nem vállalunk felelősséget. Annak plusz költségeit nem áll módunkban átvállalni.
4. A terméket kizárólag rendeltetésszerűen lehet használni, ellenkező esetben a garanciális jog elvész.
5. A beszerelt terméket a szilikonos tömítés után 24 órával lehet csak használni.
6. A szerkezeti változtatás jogát fenntartjuk.
7. Ajánlás: A termék beszereléséhez két ember szükséges.

A zuhanykabinra és zuhanytálcára értékhatártól függően 2-3 év jótállást vállalunk.
A jótállási idő a számla kiállításának napjával indul. Garanciális igényeit közvetlenül nálunk, márkaszervizünkhöz fordulva is érvényesítheti.

A garanciális igény érvényesíthetőségének egyik feltétele, hogy a termék szakszerűen, jelen szerelési útmutató szerint kerüljön üzembe helyezésre, beépítésre. A nem szakszerűen beépített vagy rögzített termékre a garancia nem terjed ki, annak javítása, ill. cseréje során a bontási és helyreállítási költségek, valamint a kiszállás díja a vevőt terheli. Üvegtörés esetén a garanciális feltételek nem érvényesíthetőek.

A jótállás részletes feltételeit a jótállási jegy tartalmazza.

EVO DW

1-13

2 - 8

EVO DW+S

14-29

9 - 17

EVO DW+2S

30-33

18 - 19

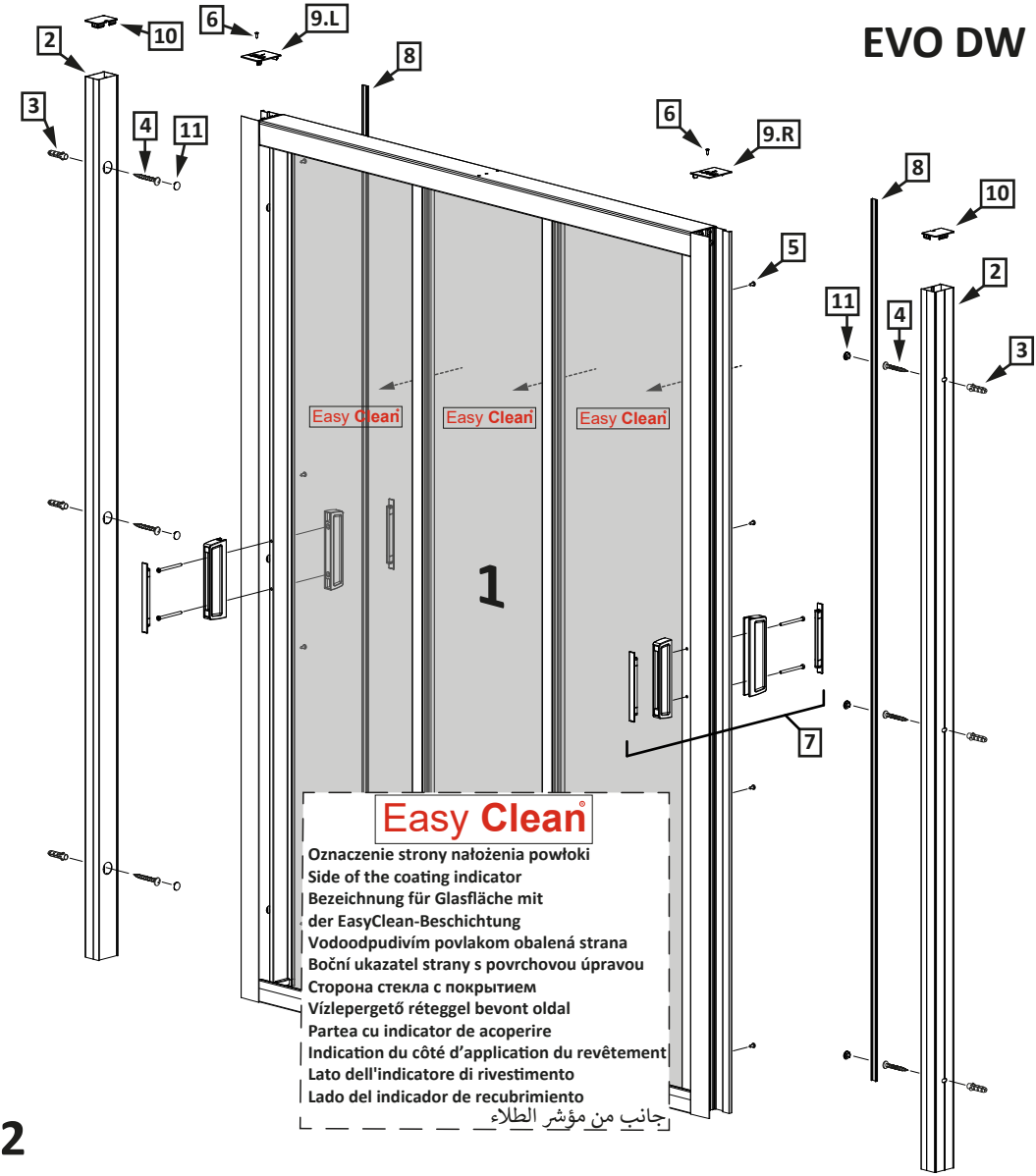

Nr Nr No. číslo počet No Sorszám Numar N° N° N° رقم	Oznaczenie Mark Bezeichnung Označenie Označení обозначение Jelölés Componenta Symbole Simbolo Símbolo علامة	Sztuk Pcs. Stück Kus KS штук Db. Bucati Pcs Pz Pzas قطع
1.		1
2.		2
3.	ϕ8x40	6
4.	5x40 DIN 7991	6
5.	3.5x9.5 DIN 7981	8
6.	2.9x13 DIN 7982	2
7.		2
8.		2
9.L 9.R	9.L 9.R	1 1
10.		2
11.		6
12.		1

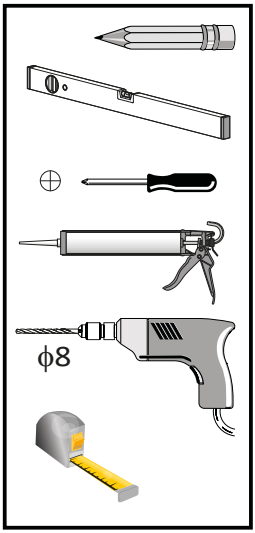

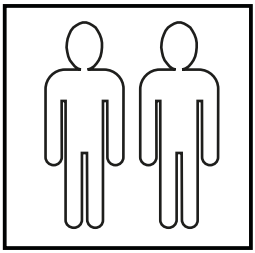

EVO DW

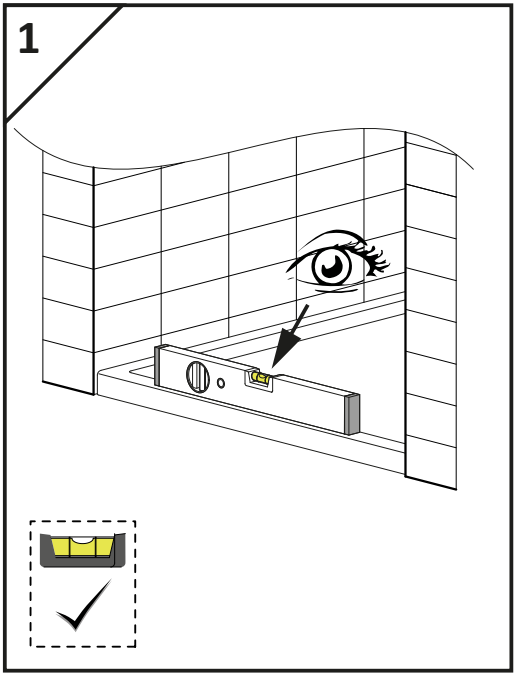

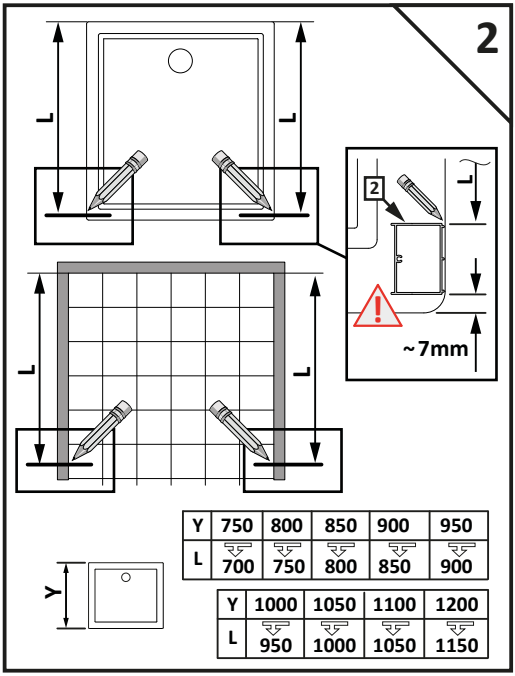

Y	750	800	850	900	950
L	700	750	800	850	900

Y	1000	1050	1100	1200
L	950	1000	1050	1150

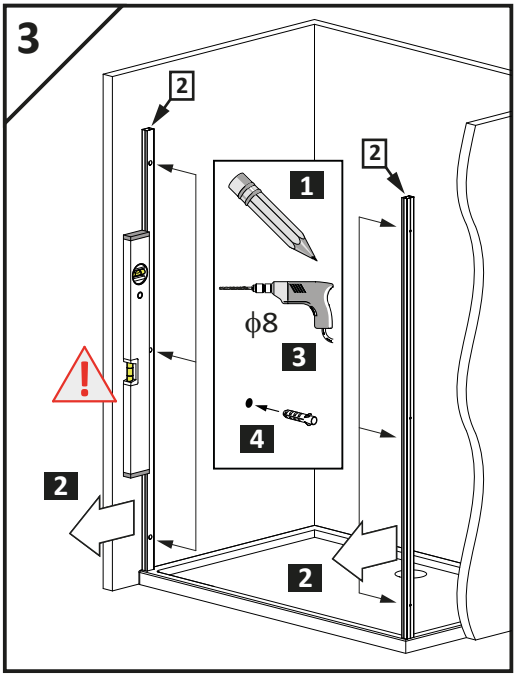

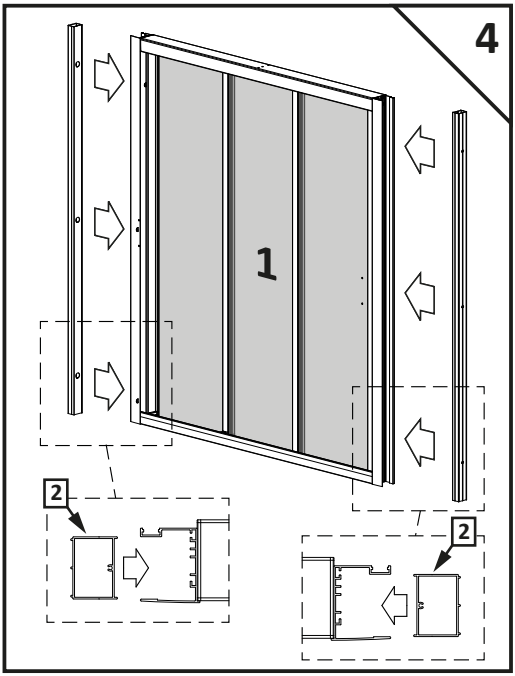

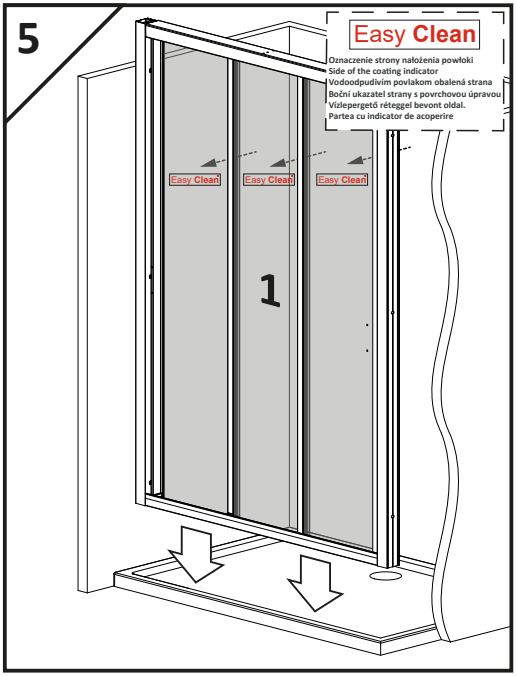
5
Easy Clean
Oznaczenie strony nałożenia powłoki
Side of the coating indicator
Vodoodpudivím povlakom obalená strana
Boční ukazatel strany s povrchovou úpravou
Vízlepergető réteggel bevont oldal.
Partea cu indicator de acoperire
Easy Clean
Easy Clean
Easy Clean
1

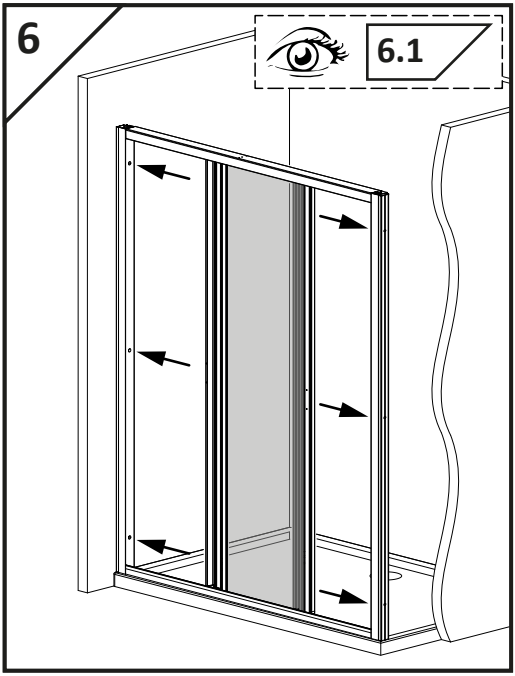
6
6.1

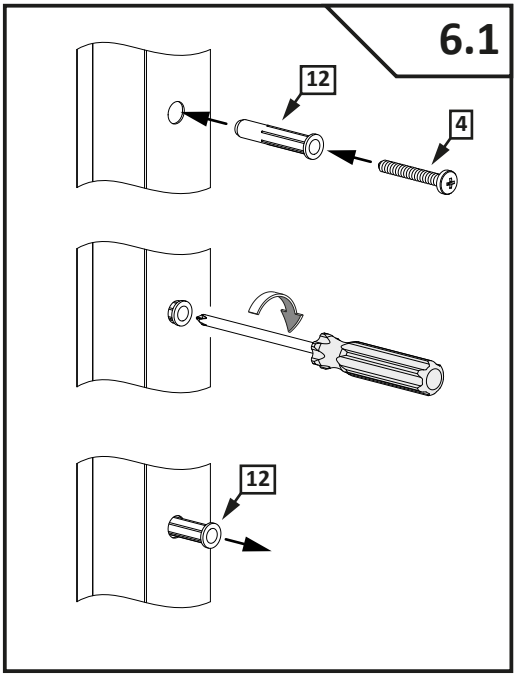
6.1
12
4
12

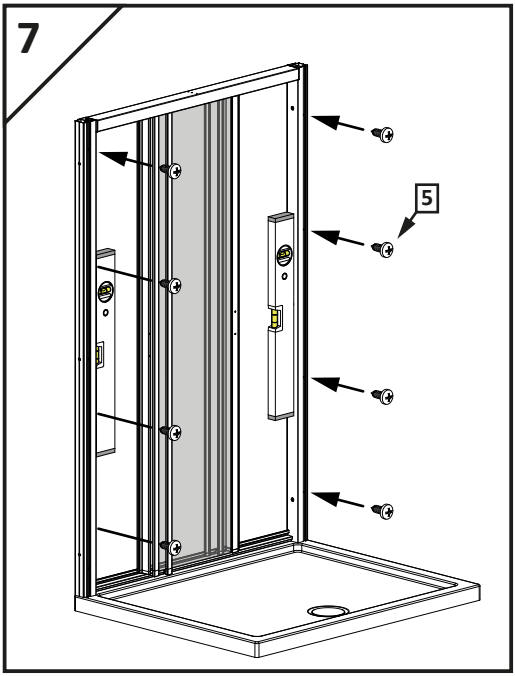
7
5

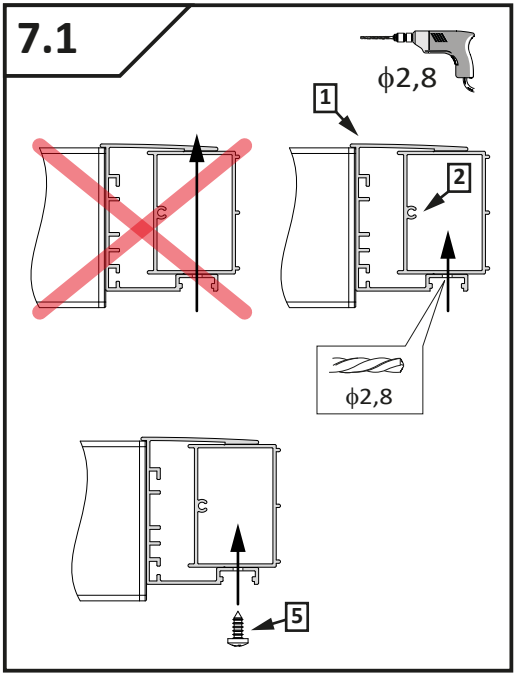
7.1
ϕ2,8
1
2
ϕ2,8
5

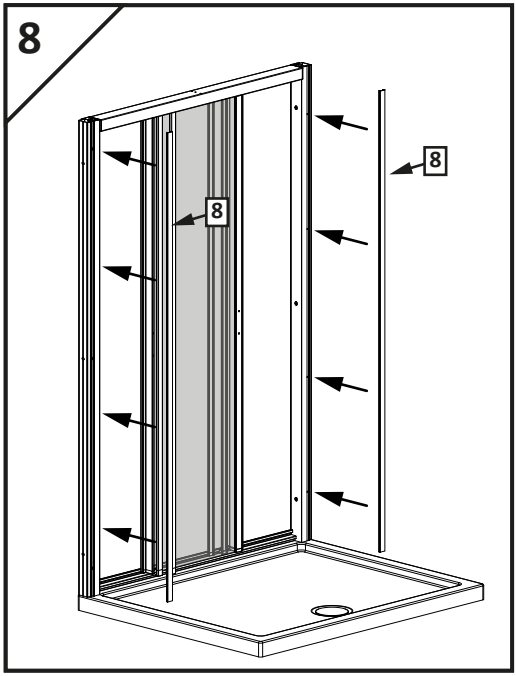
8
8
8

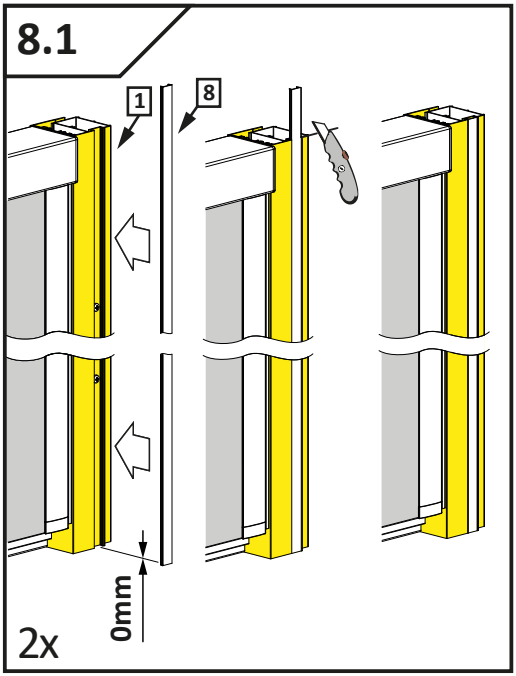
8.1
1
8
0mm
2x

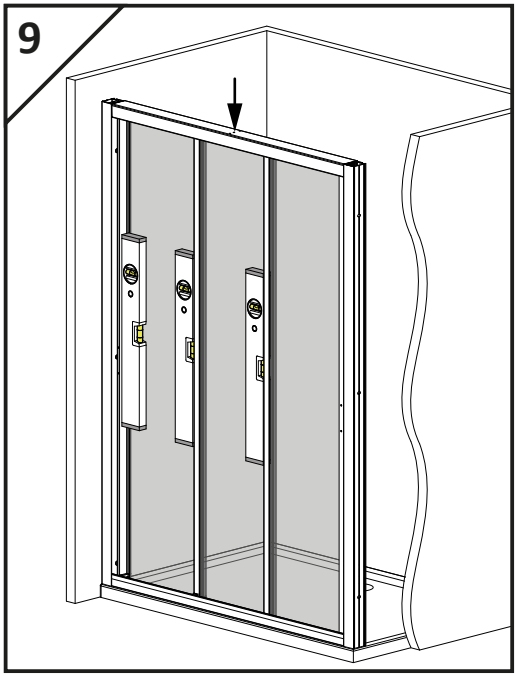
9

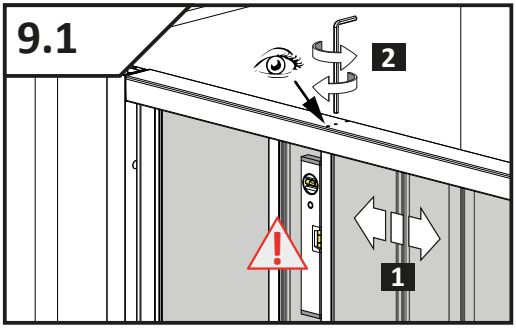
9.1
2
1

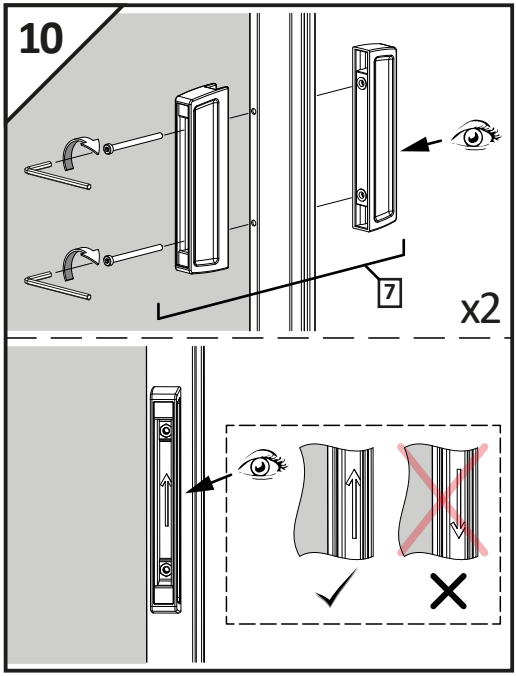
10
7
x2

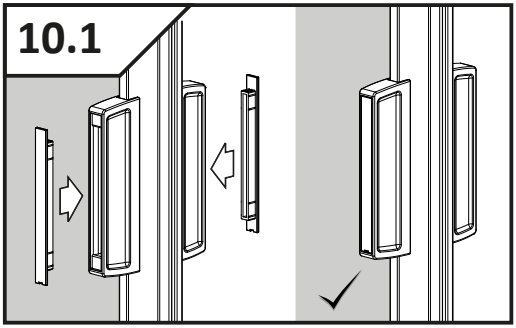
10.1

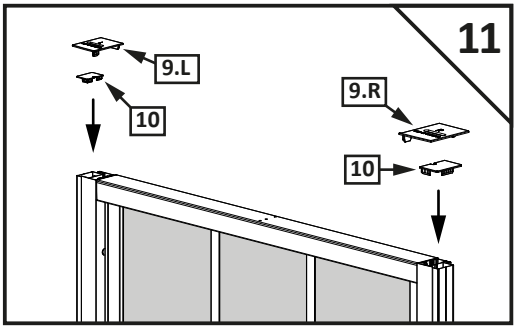
11
9.L
10
9.R
10

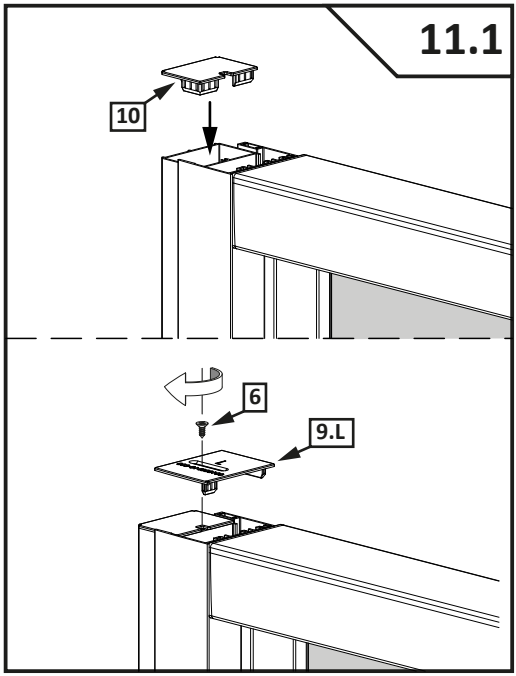
11.1
10
6
9.L

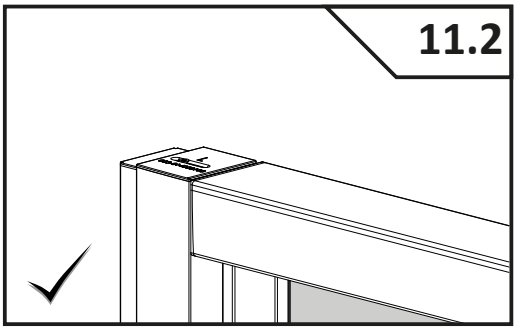
11.2

EVO DW

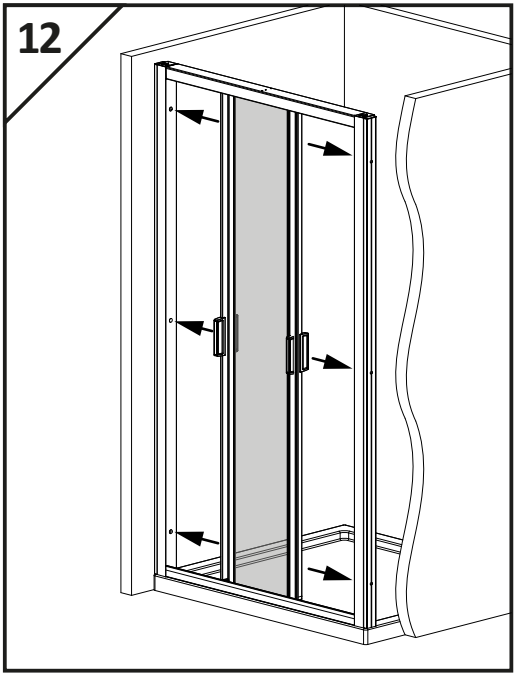

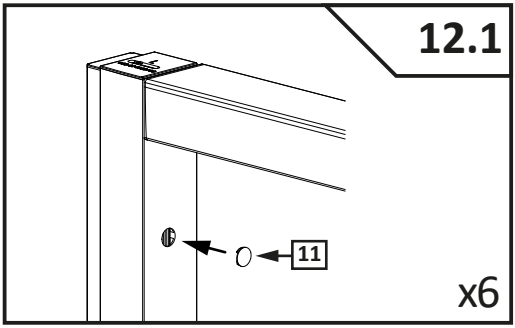

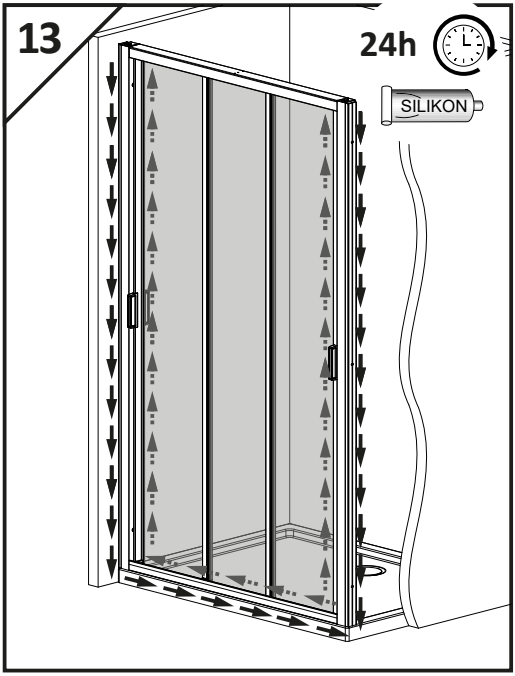

EVO DW+S

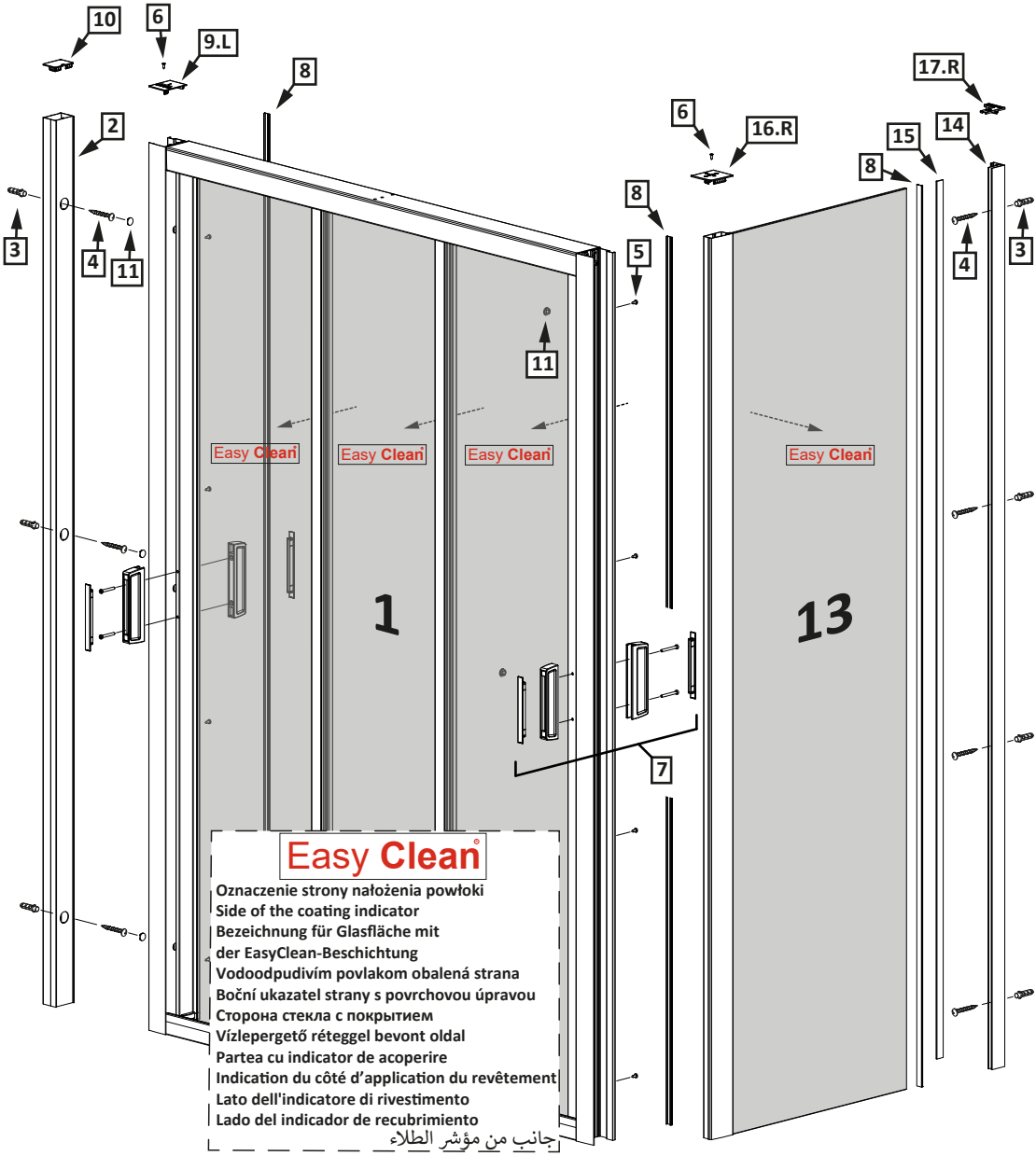
10
6
9.L
8
2
3
4
11
17.R
6
16.R
15
14
8
8
5
3
4
11
Easy Clean
Easy Clean
Easy Clean
Easy Clean
1
13
7
Easy Clean
Oznaczenie strony nałożenia powłoki
Side of the coating indicator
Bezeichnung für Glasfläche mit
der EasyClean-Beschichtung
Vodoodpudivím povlakom obalená strana
Boční ukazatel strany s povrchovou úpravou
Сторона стекла с покрытием
Vízlepergető réteggel bevont oldal
Partea cu indicator de acoperire
Indication du côté d'application du revêtement
Lato dell'indicatore di rivestimento
Lado del indicador de recubrimiento
جانب من مؤشر الطلاء

Nr Nr No. číslo počet No Sorszám Numar N° N° N° رقم	Oznaczenie Mark Bezeichnung Označenie Označení обозначение Jelölés Componenta Symbole Simbolo Símbolo علامة	Sztuk Pcs. Stück Kus KS штук Db. Bucati Pcs Pz Pzas قطع
1.	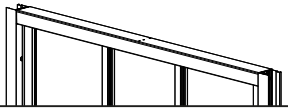	1
2.		2
3.	ϕ8x40	7
4.	5x40 DIN 7991	7
5.	3.5x9.5 DIN 7981	8
6.	2.9x13 DIN 7982	2
7.	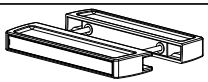	2
8.		3
9.L 9.R	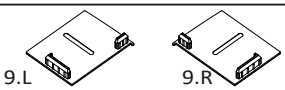	1 1
10.	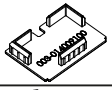	1
11.		6
12.		1
13.	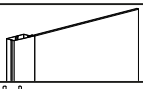	1
14.		1
15.		1
16.L 16.R	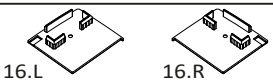	1 1
17.L 17.R		1 1

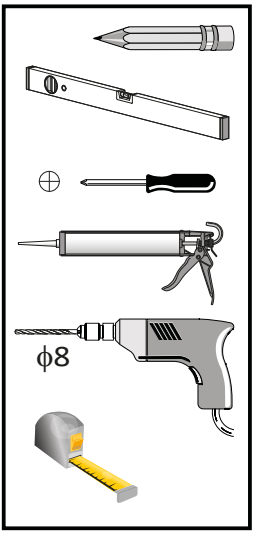

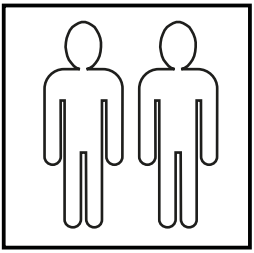

14

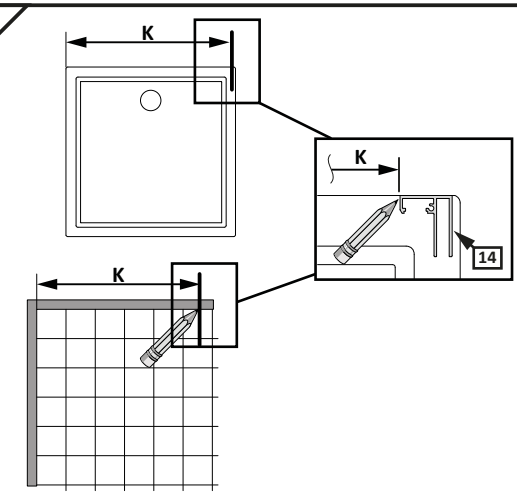

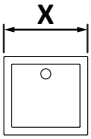

X	750	800	850	900	950
K	710*	760*	810*	860*	910*

X	1000	1050	1100	1200
K	960*	1010*	1060*	1160*

PL * Wymiary dotyczą montażu typowej kabiny montowanej na brodziku

GB * All dimensions refer to installation on shower tray

D * Die Masse betrifft standard Dusche, die auf der Duschwanne montiert ist

SK * Všetky miery platia pri osadení sprchovej vaničky

CZ * Montážní rozměry se vztahují k instalaci na sprchové vaničky

RUS * Размеры касаются монтажа стандартной кабины на поддоне

H * Az összes méret zuhanytálcára történő építés esetén érvényes

RO * Toate dimensiunile se referă la instalarea pe cădița de duș

FR * Les dimensions font référence à une installation typique sur receveur de douche

IT * Tutte le dimensioni si riferiscono all'installazione su piatto doccia

ES * Todas las dimensiones se refieren a la instalación en el plato de ducha

AE * جميع الأبعاد تشير إلى التثبيت على صينية الدش

15

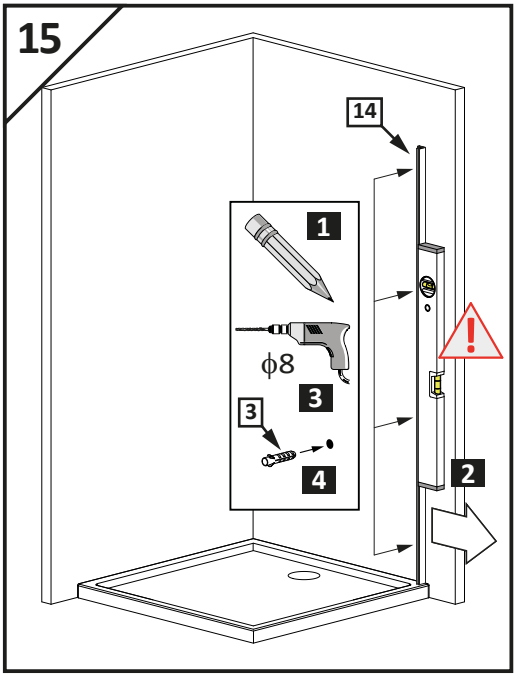

16

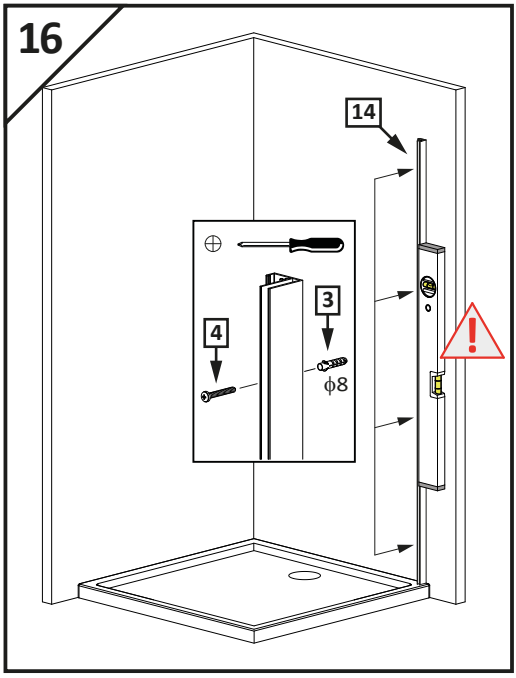

EVO DW+S

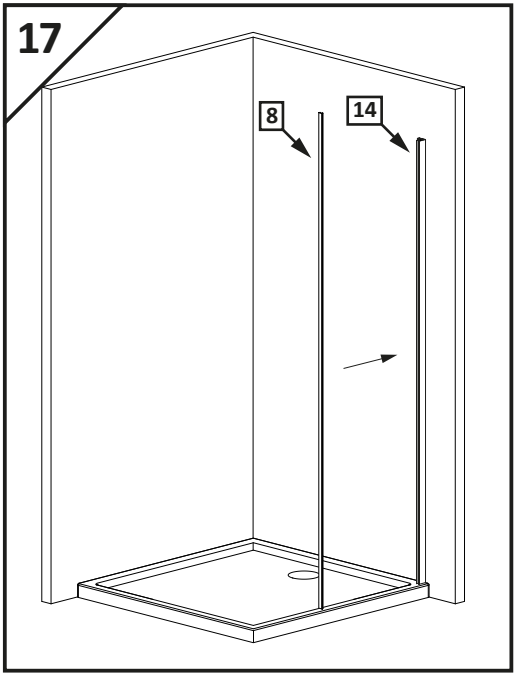

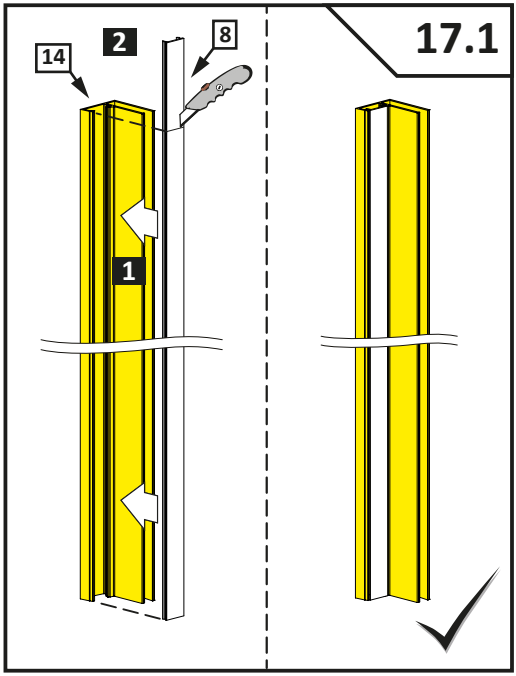

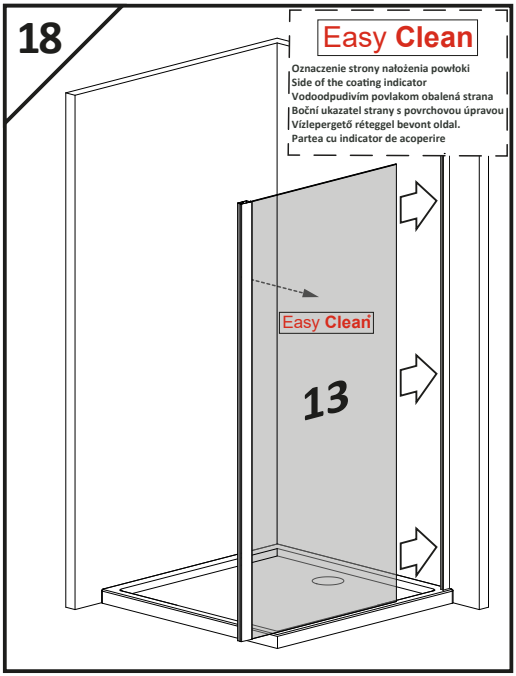

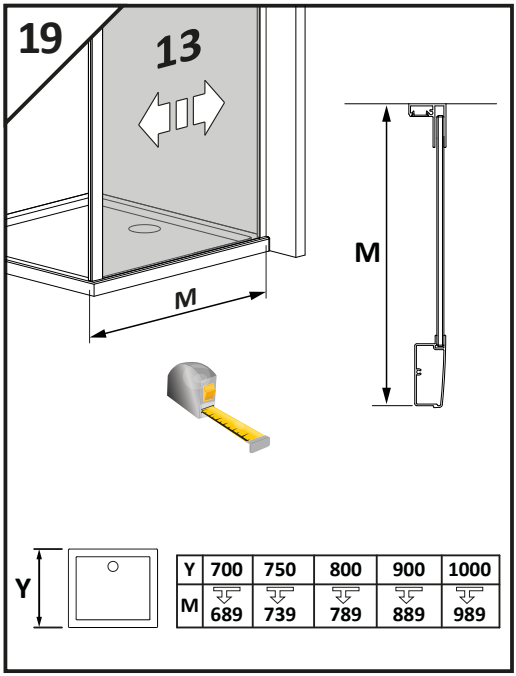

Y	700	750	800	900	1000
M	689	739	789	889	989

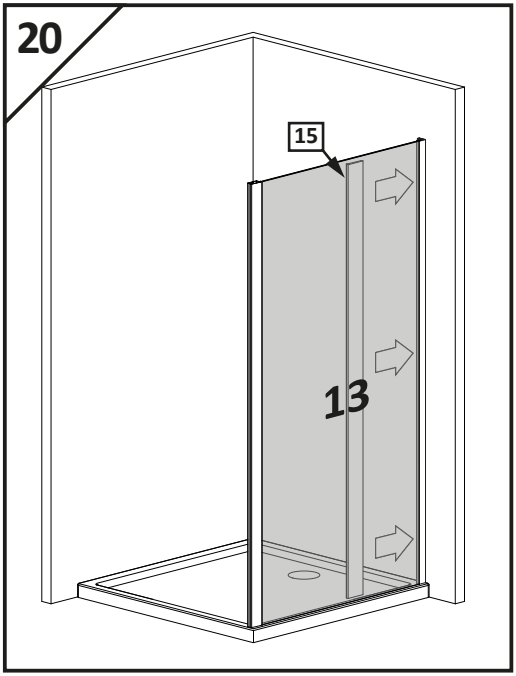
20
15
13

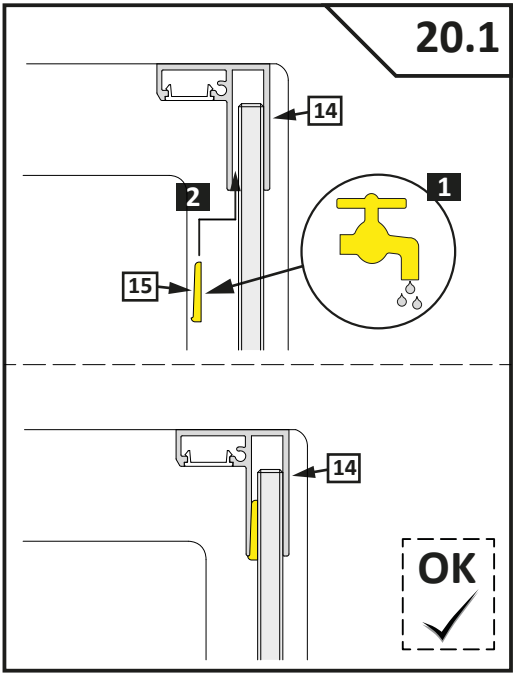
20.1
14
2
1
15
14
OK

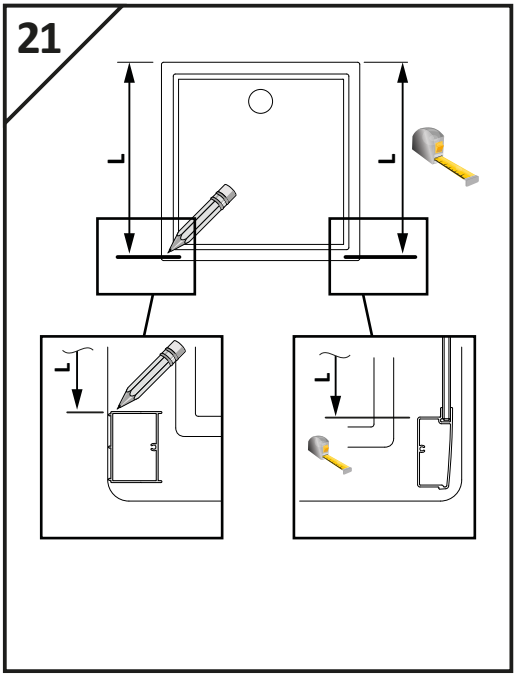
21
L
L
L
L

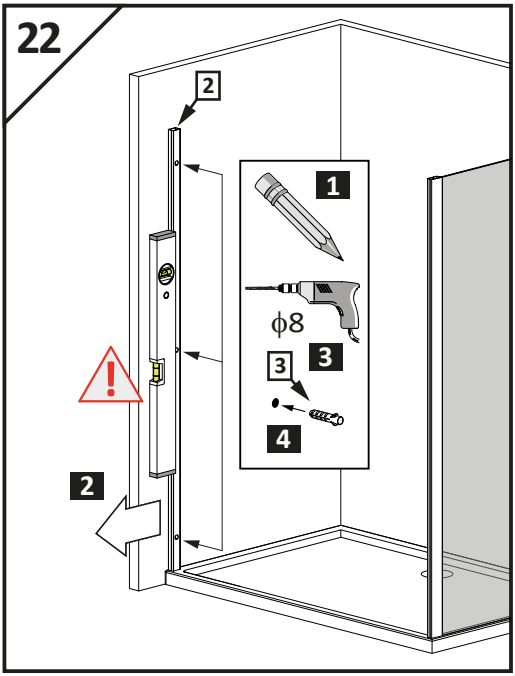
22
2
1
ϕ8
3
3
4
2

EVO DW+S

23
2
3
4
ϕ8

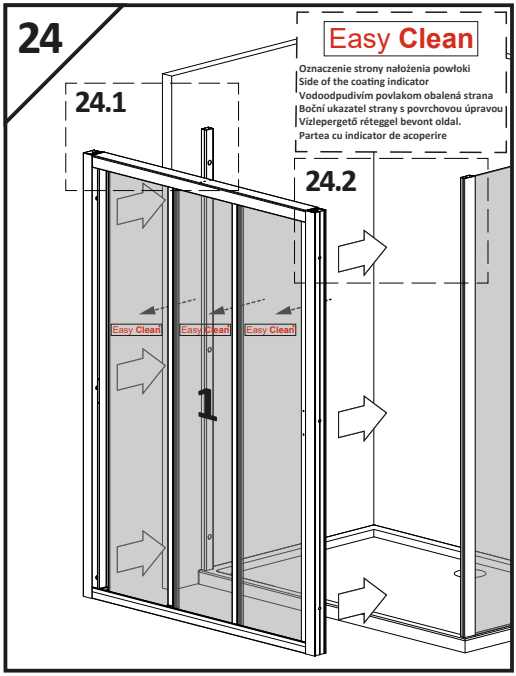
24
Easy Clean
Oznaczenie strony nałożenia powłoki
Side of the coating indicator
Vodoodpudivím povlakom obalená strana
Boční ukazatel strany s povrchovou úpravou
Vízlepergető réteggel bevont oldal.
Partea cu indicator de acoperire
24.1
24.2
Easy Clean
Easy Clean
Easy Clean
1

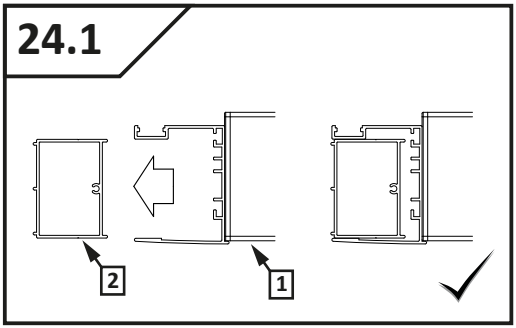
24.1
2
1

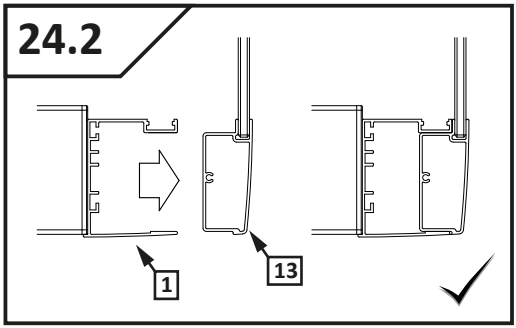
24.2
1
13

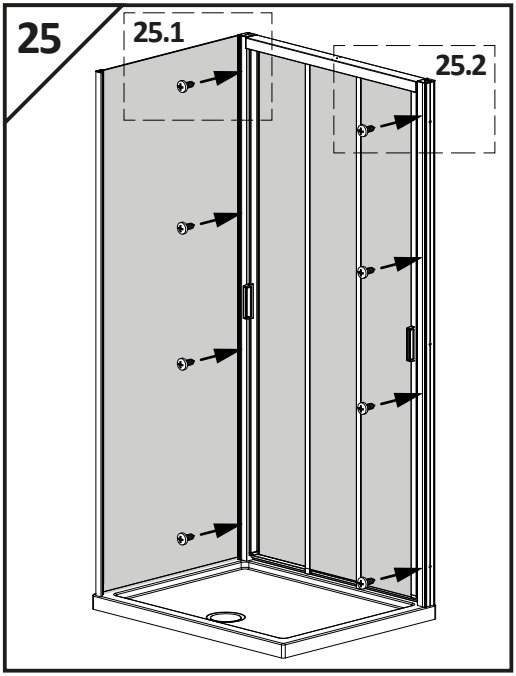
25
25.1
25.2

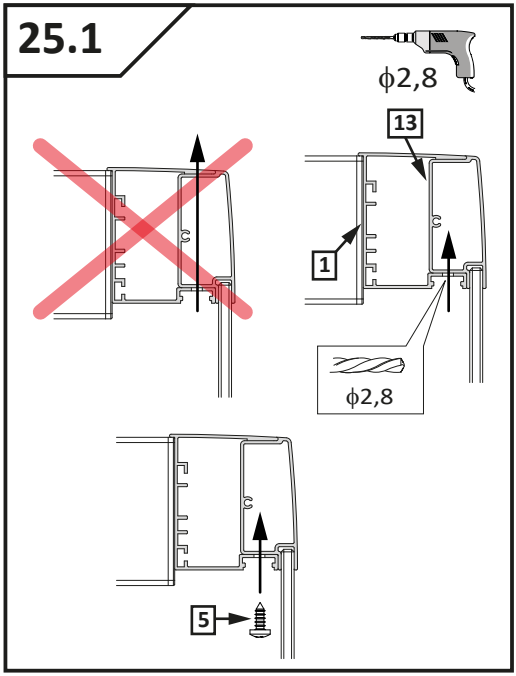
25.1
ϕ2,8
13
1
ϕ2,8
5

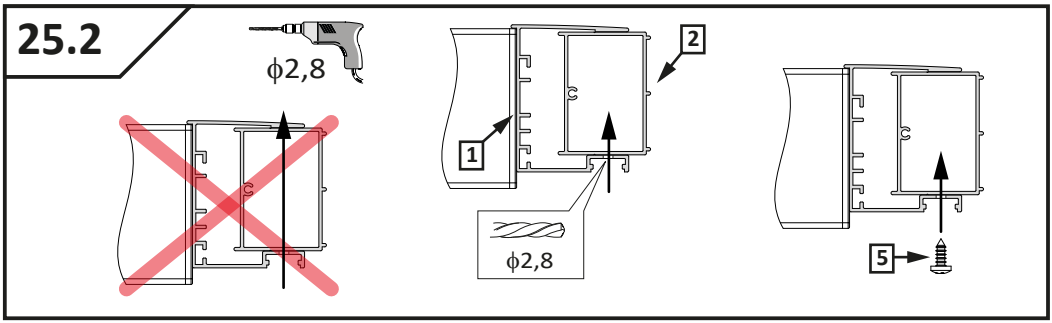
25.2
ϕ2,8
2
1
ϕ2,8
5

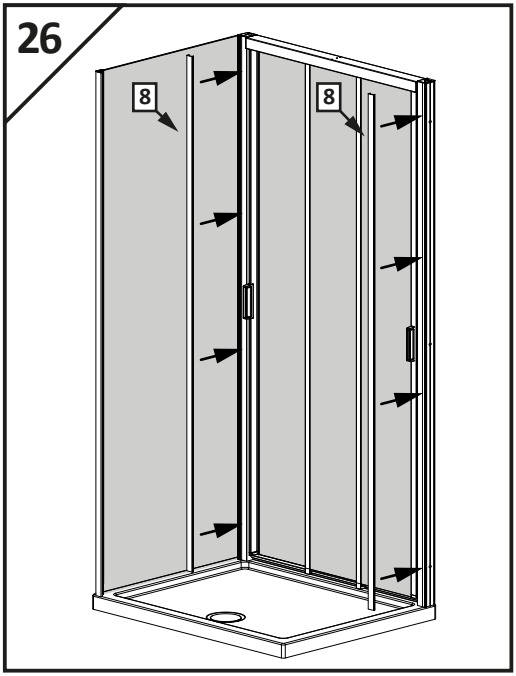
26
8
8

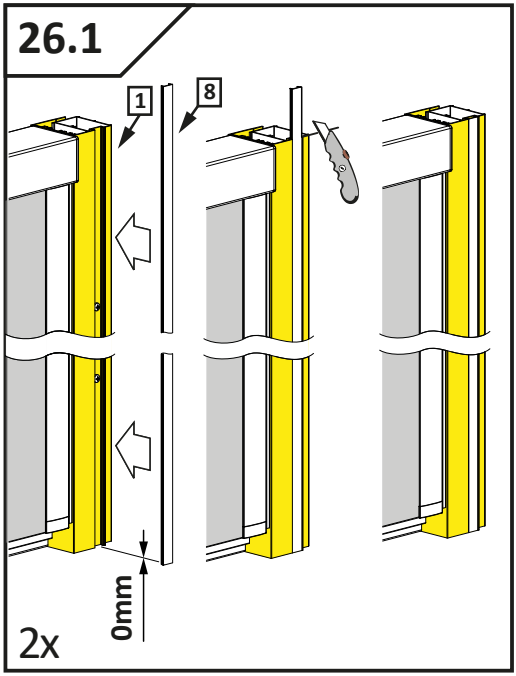
26.1
1
8
0mm
2x

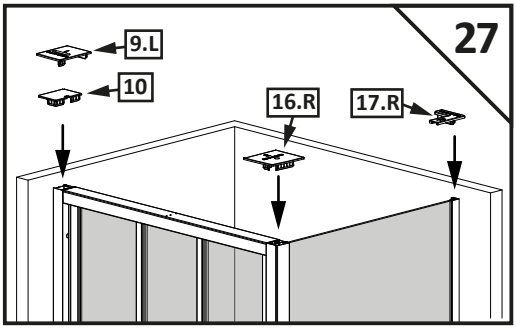
27
9.L
10
16.R
17.R

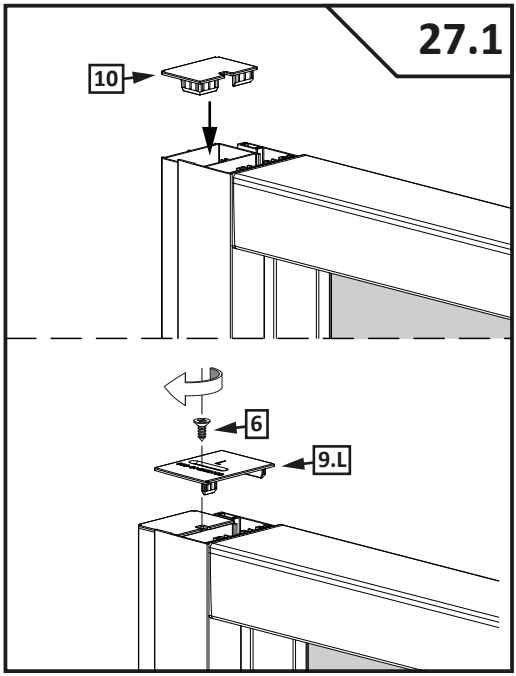
27.1
10
6
9.L

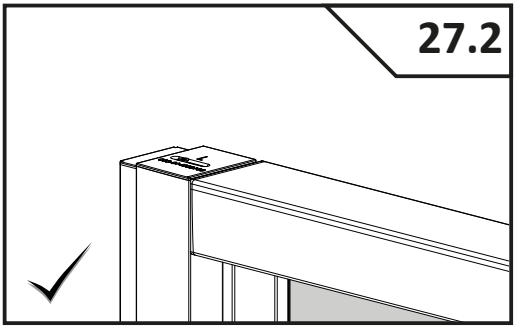
27.2

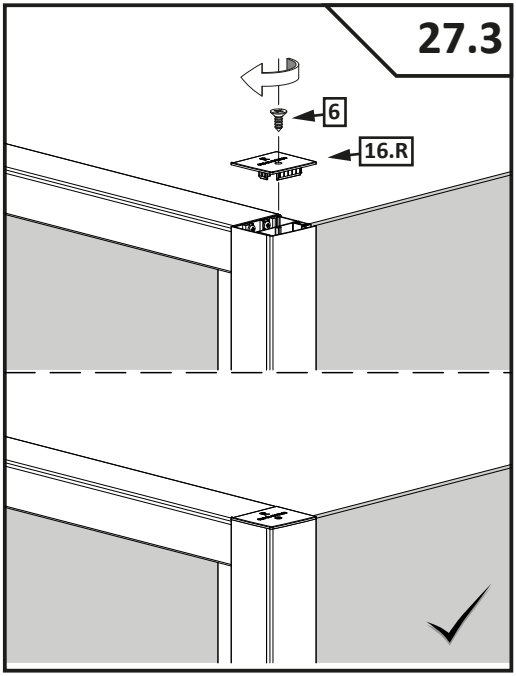
27.3
6
16.R

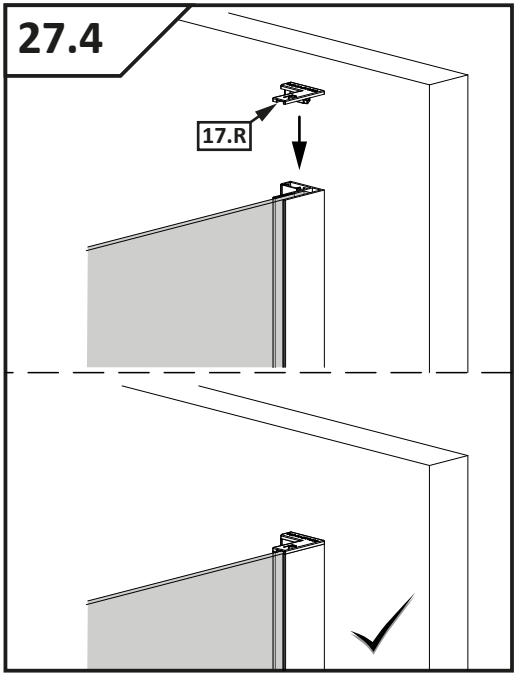
27.4
17.R

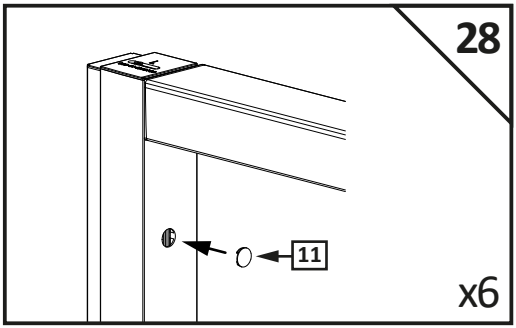
28
11
x6

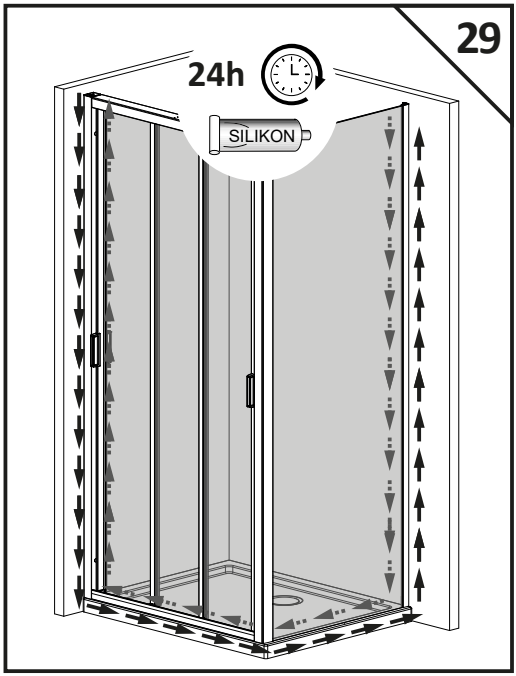
29
24h
SILIKON

30

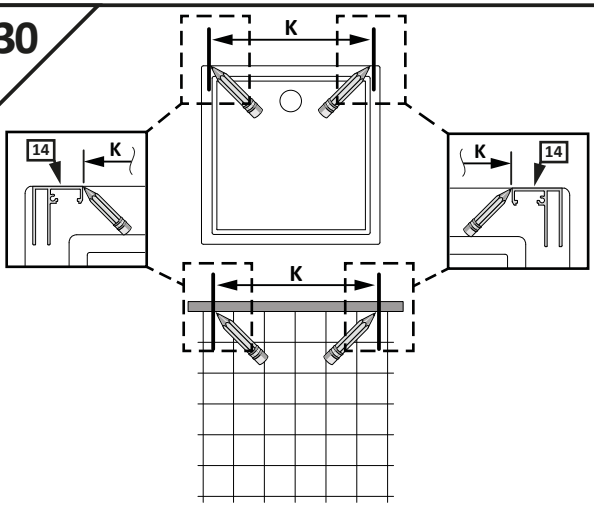

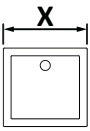

X	750	800	850	900	950
K	683*	733*	783*	833*	883*

X	1000	1050	1100	1200
K	933*	983*	1033*	1133*

PL * Wymiary dotyczą montażu typowej kabiny montowanej na brodziku

GB * All dimensions refer to installation on shower tray

D * Die Masse betrifft standard Dusche, die auf der Duschwanne montiert ist

SK * Všetky miery platia pri osadení sprchovej vaničky

CZ * Montážní rozměry se vztahují k instalaci na sprchové vaničky

RUS * Размеры касаются монтажа стандартной кабины на поддоне

H * Az összes méret zuhanytálcára történő építés esetén érvényes

RO * Toate dimensiunile se referă la instalarea pe cădița de duș

FR * Les dimensions font référence à une installation typique sur receveur de douche

IT * Tutte le dimensioni si riferiscono all'installazione su piatto doccia

ES * Todas las dimensiones se refieren a la instalación en el plato de ducha

AE * جميع الأبعاد تشير إلى التثبيت على صينية الدش

31

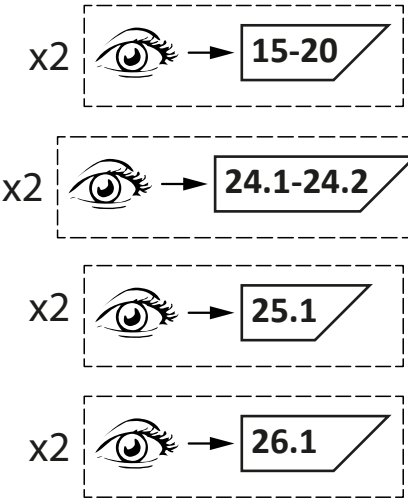

32

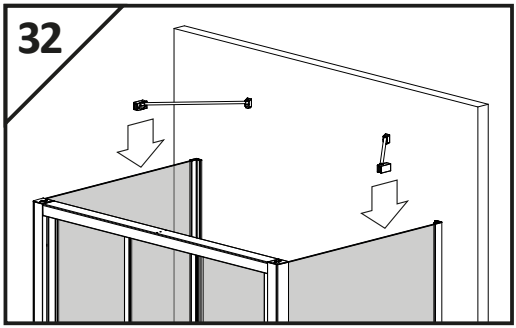

32.1

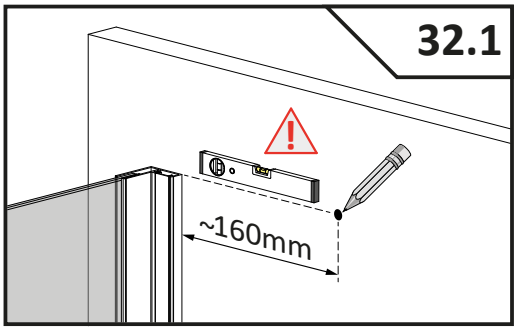

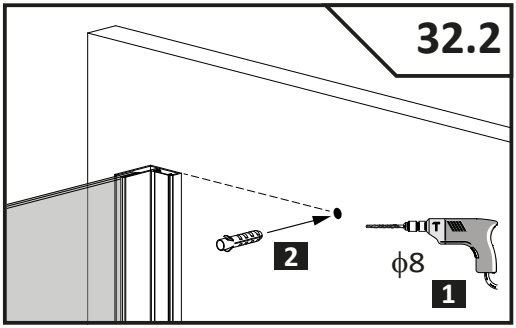
32.2
2
ϕ8
1

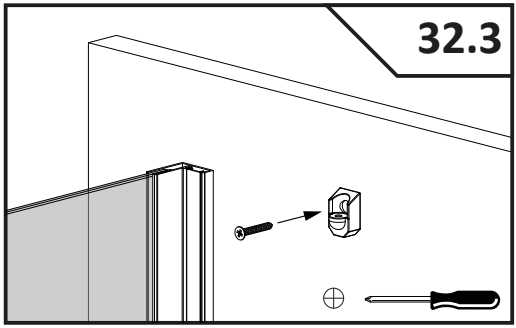
32.3

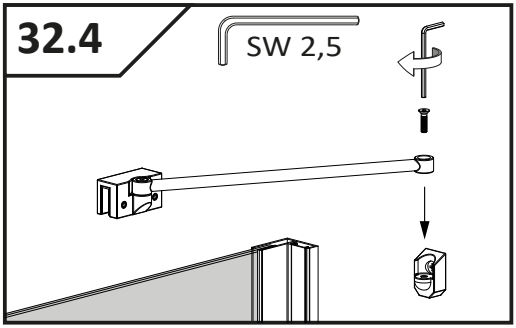
32.4
SW 2,5

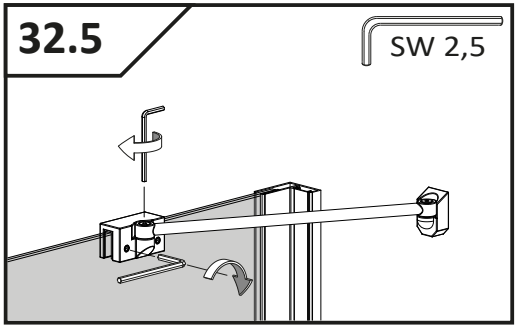
32.5
SW 2,5

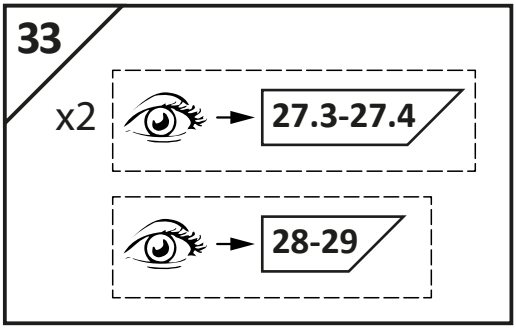
33
x2
27.3-27.4
28-29

Karbantartási útmutató:

Mind az üvegfelületek, mind a műanyag elemek és az alumínium profilok tisztítására is a gyártó által javasolt tisztítószereket és vízlehúzót célszerű használni. Ezek a **RADAWAY GLASS CLEANER** zuhanykabin tisztítószer és a **RADAWAY GLASS PROTECTOR** védőbevonat-felfrissítő készítmény.

A termék rutinszerű tisztítása

Ajánlott, hogy a kabin közvetlenül minden zuhanyzás után ki legyen tisztítva a következők szerint:

A kabin belső felületeit tiszta vízzel öblítse le, majd a vízcseppeket kézi gumilapáttal húzza le. A króm felületeket, lakkozott profilokat puha törlőronggyal törölje szárazra. Mind az üvegfelületek, mind a műanyag elemek és az alumínium profilok tisztítására is a gyártó által javasolt tisztítószereket célszerű használni.

Kerülje csiszolópaszta, hígítószer, aceton, foszforsav és klórtartalmú fertőtlenítőszerek alkalmazását. A használattal és karbantartással kapcsolatos egyéb kérdésével forduljon a forgalmazóhoz bizalommal.

A termék alapos tisztítása, karbantartása

A tisztítás ajánlott gyakorisága: a használat mértékétől és a víz minőségétől függően hetente vagy havonta egy alkalommal. A kabin belső felületeit RADAWAY GLASS CLEANER tisztítószerrel permetezze be. Ahol vastagabb a vízkőréteg, ott puha pamut ronggyal törölje át a felületet, akár úgy is, hogy a kendőre is permetez a tisztítószerből.

Rozsdamentes acélból készült **RADAWAY VÍZLEHÚZÓ,** mely rendszeres használat esetén vízkőmentes ragyogást biztosít zuhanykabinjában. Csempe, zuhanykabin, üvegfelület és tükrök vízlehúzásához.

FIGYELEM! A Glass Cleaner tisztítószert ne hagyja 10 percnél tovább hatni! Miután áttörölte vegyszerrel a tisztítandó felületet, vízzel öblítse azt le. A vízcseppeket kézi vízlehúzóval távolítsa el. A külső felületeken is elvégezheti a tisztítást, azonban ebben az esetben ügyeljen a padlóra távozó vízmennyiségre. A króm felületeket, lakkozott profilokat puha törlőronggyal törölje szárazra. Ajánlott a RADAWAY GLASS PROTECTOR vegyszerrel az üvegfelületek impregnálása. Gondoskodjon a helység megfelelő szellőzéséről a gyors száradás elősegítéséhez.

FIGYELEM! A zuhanykabinok, krómozott szerelvényeik és felületeik tisztításához csak citromsav bázisú vegyszer használata a megengedett. Ecetsav, sósav, hangyasav alapú tisztítószer használata TILOS, ezek jelentős károkat okozhatnak a krómozott felületeken is. Foszfor tartalmú tisztítószer csak korlátozottan használható továbbá a különböző tisztítószerek összekeverése szintén nem megengedett.