APZ1-750

Zuhanyfolyóka peremmel perforált rácsokhoz

Alkalmazás

Akadálymentes hozzáféréshez
A zuhanyzó padlószint vízelvezetéséhez
Térbe vagy falhoz közeli hely beépítéséhez
Perforált rozsdamentes rácsokhoz
Beltéri használatra

Jellemzők

- A gallér és a szifon védve van fóliával és a vályú pedig hungarocell betéttel
- A szifon anyaga: polipropilén
- A folyóka anyaga: rozsdamentes acél 2mm, AISI 304, DIN 1.4301
- Mechanikusan tisztítható szifon egészen a szennyvíz csatlakozásig
- Lehetséges a kombinált bűzzár utólagos vásárlása
- Zuhanyfolyókák rozsdamentes acélból (nemes anyagból revütlenítéssel passziválással, elektrokémiai polírozással)
- Öntapadó ragasztószalag a minőséges vízszigeteléshez
- A szifon mereven csatlakozik a folyókához – 100%-os vízszigetelés
- Szerelési magasság 85 mm-től
- Állítható magasság
- A magas áteresztő sebességet a két kamrás szifon teszi lehetővé
- 25 év garancia

Csomag tartalma

- Rögzítő készlet: Ø6×50 – 2 db, tipli Ø10 – 2 db
- Hungarocell betét a folyóka vályújához
- A folyóka gallérjának védőfóliája
- Védőfóliák a lefolyóhoz
- Öntapadó vízszigetelő szalag
- Folyóka összeszerelve a szifonnal

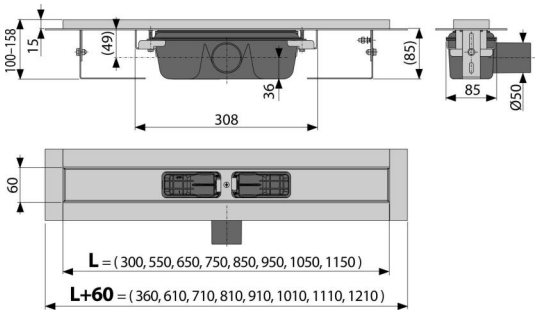

Rendelési szám, Logisztikai információk

Kód	EAN		Súly (db | csomagolás | paletta)	Méret (db | csomagolás)	Mennyiség (csomagolás | paletta)
APZ1-750	8594045932935	750 mm	3,40 | 40,84 | 142,5 kg	820×135×170 | 825×375×830 mm	12 | 36 db

Garanciák
2/25 év *

Szabványok
EN 1253

Műszaki adatok

- Teljes szerkezeti magasság 100-158 mm
- Minimális aljzatbeton vastagság 85 mm
- A bűzzár nyomás ellenállása 982 Pa
- Szennyvízelvezető cső átmérője 50 mm
- Átfolyás 60-68,8 l/min
- Terhelési osztály K3 300 kg
- Bűzzár 50 mm

* A garanciákról bővebben a www.alcadrain.hu/garancia oldalon.

© 2025 Alcadrain s.r.o | Fenntartjuk a jogot a termékek kivitelének és méreteinek módosítására. | www.alcadrain.hu